【 中学校2年生　男子の部 】

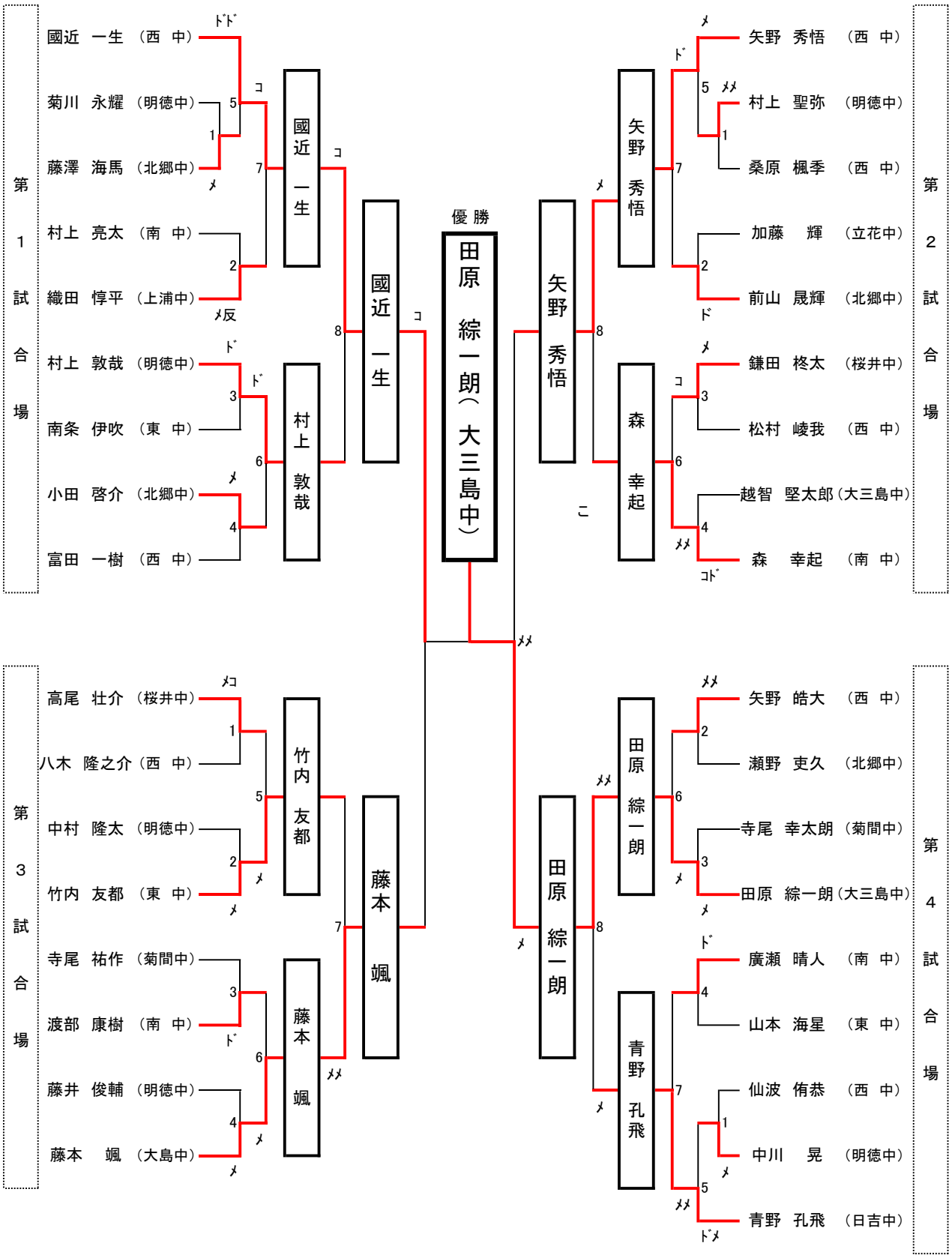
第1試合場
國近　一生　（西　中）
菊川　永耀（明徳中）
藤澤　海馬（北郷中）
村上　亮太（南　中）
織田　惇平（上浦中）
村上　敦哉（明徳中）
南条　伊吹（東　中）
小田　啓介（北郷中）
富田　一樹（西　中）
第2試合場
矢野　秀悟　（西　中）
村上　聖弥（明徳中）
桑原　楓季（西　中）
加藤　輝（立花中）
前山　晟輝（北郷中）
鎌田　柊太（桜井中）
松村　崚我（西　中）
越智　堅太郎（大三島中）
森　幸起（南　中）
第3試合場
高尾　壮介（桜井中）
八木　隆之介（西　中）
中村　隆太（明徳中）
竹内　友都（東　中）
寺尾　祐作（菊間中）
渡部　康樹（南　中）
藤井　俊輔（明徳中）
藤本　颯（大島中）
第4試合場
矢野　皓大（西　中）
瀬野　吏久（北郷中）
寺尾　幸太朗（菊間中）
田原　綜一朗（大三島中）
廣瀬　晴人（南　中）
山本　海星（東　中）
仙波　侑恭（西　中）
中川　晃（明徳中）
青野　孔飛（日吉中）
國近　一生
村上　敦哉
矢野　秀悟
森　幸起
竹内　友都
藤本　颯
田原　綜一朗
青野　孔飛
國近　一生
藤本　颯
矢野　秀悟
田原　綜一朗
優勝
田原　綜一朗（大三島中）